방폭 회전형 하우징 시스템

Explosion Proof Pan/Tilt Housing System

iVEX-PTZ-31

Key Features

- 방폭인증 : IECEx / ATEX / KCs / NEPSI
- 방폭등급 : Ex d IIC T6 Gb, 내압방폭 Zone 1 & 2
  Ex tb IIIC T85˚C Db, 분진방폭 Zone 21 & 22
- AISI 316L Stainless Steel 재질, 용접부위 없는 정밀주조 금형구조
- IP67 방진방수 등급
- 방폭주변온도 : -40°C~+67°C
- 팬/틸트 회전각도 : 360° 무한회전 / ±90°
- 팬/틸트 회전속도 : 0.025~120°/s (기본 60°/s)
- 100% Gear방식 회전 메커니즘 구조 : 내구성이 우수하여 진동이 심한 환경에 최적
- 고성능 하이브리드 적외선 LED장착, 가시거리 Max 100미터
- 회전동작방식의 듀얼 와이퍼 구조로 발전소/제철소 석탄분진 환경에서 최적의 윈도우 클리닝효과
- Auto Timer 동작 기능 탑재로 User의 별도 작동없이 자동 클리닝 기능
- 케이블 아웃렛 : 1개소 (NPT 3/4")
- RS-485 통신
- 와이퍼 탑재_옵션

INDUSVISION Inc 2023 all right reserved.

MECHANICAL PART

인증	IECEx, ATEX, KCs, NEPSI
내압 방폭 규격	Ex d IIC T6 Gb, Zone 1 & 2
분진 방폭 규격	Ex tb IIIC T85˚C Db, Zone 21 & 22
재질	AISI 316L Stainless Steel
듀얼 윈도우 클리닝	회전동작방식 듀얼 와이퍼 (미세먼지 브러시 + EDPM 블레이드) 탑재 Auto Timer 동작 자동클리닝 기능 (옵션)
적외선 투광기	고성능 Hybrid 적외선 LED / 가시거리 Max 100M (옵션)
와이퍼	옵션
팬/틸트 회전각도	360° 무한회전 / ±90°
팬/틸트 회전속도	최대 0.025~120°/Sec (기본 60°/Sec)
Preset	255개
Function	자동 위치보정 기능 / Group, Tour, Swing 8set
회전메커니즘 구조	100% 기어방식
방진방수 등급	IP67
방폭주변온도	-40°C~+67°C
동작 온도	-20°C~+55°C
크기	350(W) x 445(H) x 360(L) mm
무게	약 30 kg
통신제어	TCP/IP, RS-485
전원	DC 24V, 50/60Hz, 110~230VAC
소비전력	150W Max
케이블 입력	1개소 (3/4" NPT)

INDUSVISION Inc 2023 all right reserved.

DIMENSION

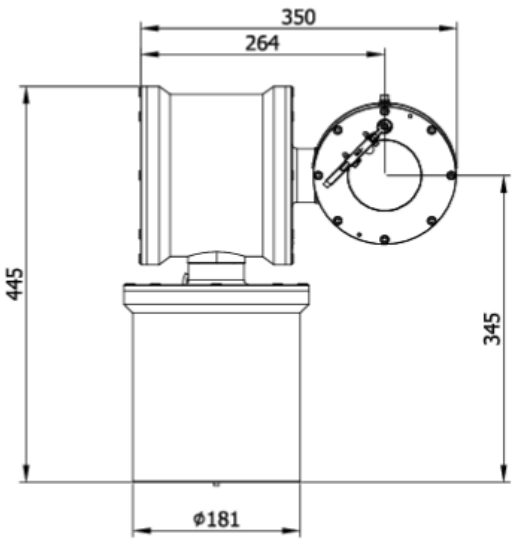

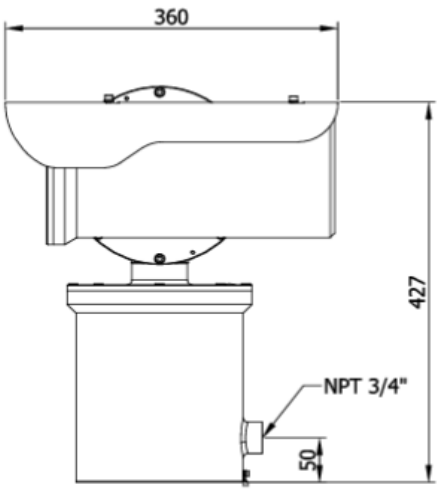

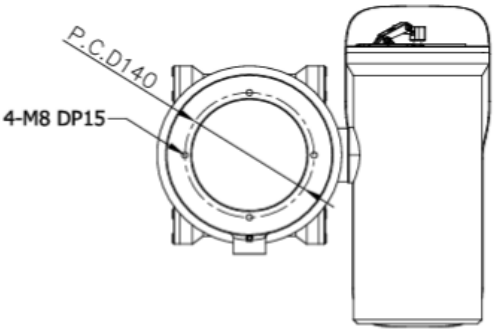

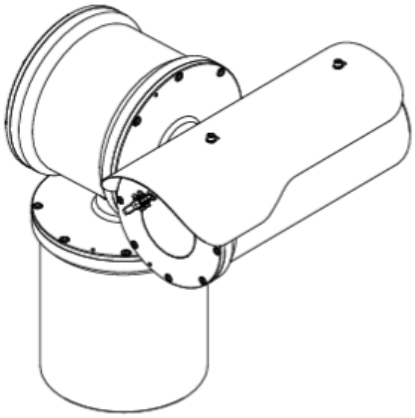

INDUSVISION Inc 2023 all right reserved.